Alu-Profilsysteme

Inhaltsverzeichnung

Konditionen	**Seite 3**	
Aluminiumprofile	**Seite 4**	
Scharniere	**Seite 9**	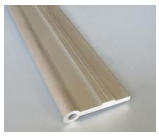
Einlege- / Abdeckprofile	**Seite 12**	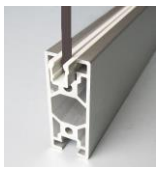
Verbindungstechnik	**Seite 14**	
Abdeckkappen	**Seite 23**	
Maschinenfüße, Lenkrollen, Fußplatten	**Seite 25**	

Konditionen

Kilogramm-Staffel-Rabatte (auch bei sortierten Bestellungen) verstehen sich abzüglich der Nettopreise gemäß Preisliste.

Aluminiumprofile (maximale Stablänge = 6 Meter)

- ab 100 kg 5 % Rabatt
- ab 250 kg 10 % Rabatt
- ab 500 kg 15 % Rabatt
- ab 750 kg 20 % Rabatt

Mindestbestellwert

Bitte beachten Sie, dass wir bei einem Netto-Bestellwert von unter 10,- € einen Bearbeitungszuschlag von 10, - € berechnen.

Preise auf Anfrage

Die angebenen Preise verstehen sich netto zzgl. gesetzlicher Mehrwertsteuer und Nebenkosten.
Alle vorherigen Preislisten verlieren mit Erscheinen dieses Katalogs ihre Gültigkeit. Angaben über Preise, Lieferumfang und Leistungen entsprechen den zum Zeitpunkt der Anfrage vorhandenen Kenntnissen. Änderungen sind vorbehalten.

Preisstellung

ab Werk unverpackt und unversichert

Zahlung

innerhalb von 8 Tagen 2 % Skonto oder innerhalb von 30 Tagen netto

AGB's

Lieferungen und Leistungen erfolgen ausschließlich unter einfachem, verlängertem und erweitertem Eigentumsvorbehalt und zu unseren allgemeinen Geschäftsbedingungen (AGB), die Ihnen bereits vorliegen oder die wir Ihnen auf Anforderung auch gerne übersenden.

Nachdrucke bzw. Vervielfältigungen, auch auszugsweise, sind nur mit schriftlicher Genehmigung möglich.

Aluminiumprofil

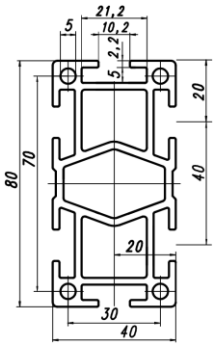

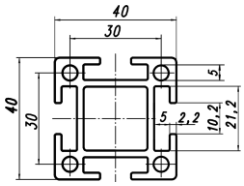

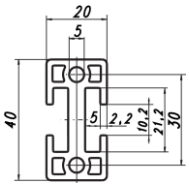

Profil	80x40	Profil	40x40	Profil	40x20
Art.-Nr.	904110	Art.-Nr.	904111	Art.-Nr.	904112
Preis / lfd. Meter	auf Anfrage	Preis / lfd. Meter	auf Anfrage	Preis / lfd. Meter	auf Anfrage
Kilogramm-Rabatt auf Seite 3 beachten!		Kilogramm-Rabatt auf Seite 3 beachten!		Kilogramm-Rabatt auf Seite 3 beachten!	
Gewicht	2,65 kg/m	Gewicht	1,50 kg/m	Gewicht	1,14 kg/m
I_x = 18,42 cm^4	I_y = 65,81 cm^4	I_x = 10,36 cm^4	I_y = 10,36 cm^4	I_x = 6,96 cm^4	I_y = 1,33 cm^4
W_x = 9,21 cm^3	W_y = 16,45 cm^3	W_x = 5,18 cm^3	W_y = 5,18 cm^3	W_x = 3,48 cm^3	W_y = 1,33 cm^3

Aluminiumprofil

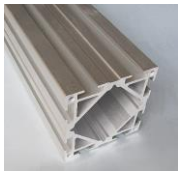

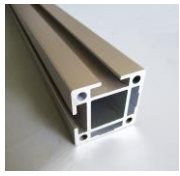

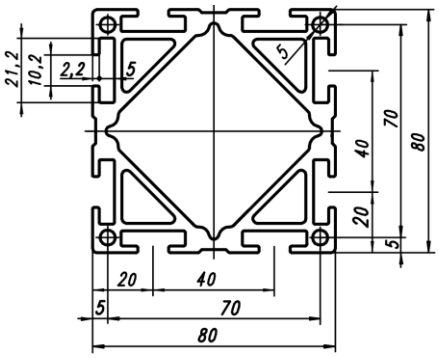

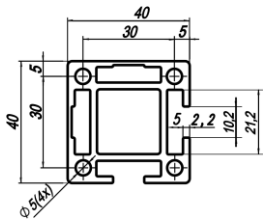

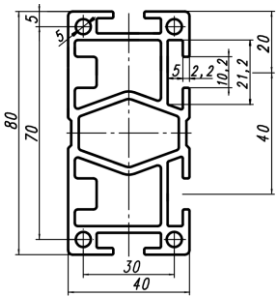

Profil	80x80	Profil	40x40 G	Profil	80x40 G
Art.-Nr.	904113	Art.-Nr.	909801	Art.-Nr.	908016
Preis / lfd. Meter	auf Anfrage	Preis / lfd. Meter	auf Anfrage	Preis / lfd. Meter	auf Anfrage
Kilogramm-Rabatt auf Seite 3 beachten!		Kilogramm-Rabatt auf Seite 3 beachten!		Kilogramm-Rabatt auf Seite 3 beachten!	
Gewicht	4,96 kg/m	Gewicht	1,58 kg/m	Gewicht	2,52 kg/m
I_x = 132,10 cm^4	I_y = 132,10 cm^4	I_x = 10,76 cm^4	I_y = 10,81 cm^4	I_x = 18,79 cm^4	I_y = 63,57 cm^4
W_x = 33,02 cm^3	W_y = 33,02 cm^3	W_x = 5,38 cm^3	W_y = 5,41 cm^3	W_x = 9,29 cm^3	W_y = 15,89 cm^3

Aluminiumprofil

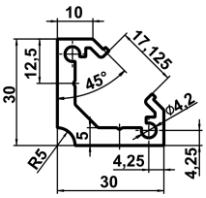

Alu-Profil ohne Nut	30x30
Art.-Nr.	549362
Preis / lfd. Meter	auf Anfrage
Kilogramm-Rabatt auf Seite 3 beachten!	
Gewicht	0,85 kg/m
I_x = 2,72 cm⁴	I_y = 2,72 cm⁴
W_x = 1,81 cm³	W_y = 1,81 cm³

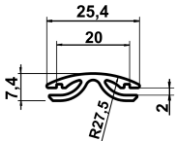

Abdeckprofil für Profil	30x30
Art.-Nr.	516779
Preis / lfd. Meter	auf Anfrage
Kilogramm-Rabatt auf Seite 3 beachten!	
Gewicht	0,20 kg/m
I_x = 0,03 cm⁴	I_y = 0,42 cm⁴
W_x = 0,05 cm³	W_y = 0,35 cm³

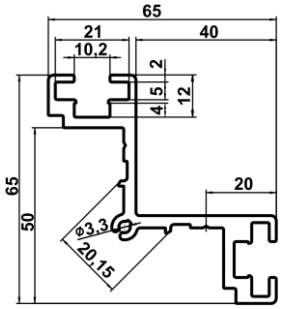

Eckwinkelprofil	65x95
Art.-Nr.	914999
Preis / lfd. Meter	auf Anfrage
Kilogramm-Rabatt auf Seite 3 beachten!	
Gewicht	1,52 kg/m
I_x = 20,30 cm⁴	I_y = 20,30 cm⁴
W_x = 6,24 cm³	W_y = 6,24 cm³

Aluminiumprofil

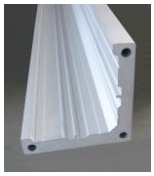

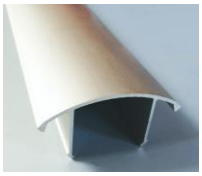

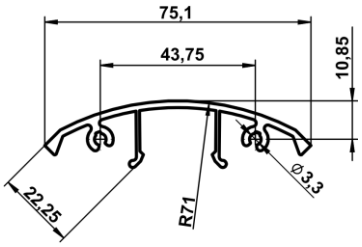

Abdeckung Eckwinkelprofil	65x95
Art.-Nr.	915000
Preis / lfd. Meter	auf Anfrage
Kilogramm-Rabatt auf Seite 3 beachten!	
Gewicht	0,72 kg/m
I_x = 0,58 cm⁴	I_y = 12,49 cm⁴
W_x = 0,61 cm³	W_y = 3,33 cm³

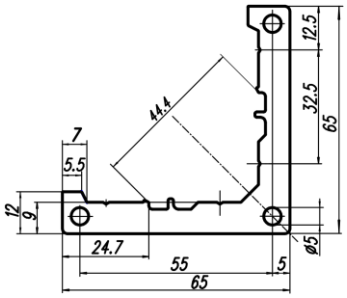

Eckwinkelprofil	65x65
Art.-Nr.	913985
Preis / lfd. Meter	auf Anfrage
Kilogramm-Rabatt auf Seite 3 beachten!	
Gewicht	2,80 kg/m
I_x = 40,81 cm⁴	I_y = 40,81 cm⁴
W_x = 12,56 cm³	W_y = 12,56 cm³

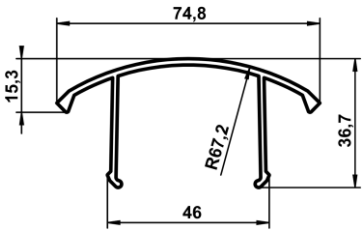

Abdeckung Eckwinkelprofil	65x65
Art.-Nr.	913986
Preis / lfd. Meter	auf Anfrage
Kilogramm-Rabatt auf Seite 3 beachten!	
Gewicht	0,69 kg/m
I_x = 2,76 cm⁴	I_y = 12,95 cm⁴
W_x = 1,52 cm³	W_y = 3,45 cm³

Aluminiumprofil

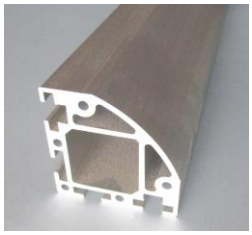	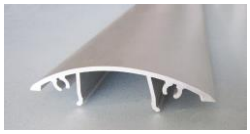	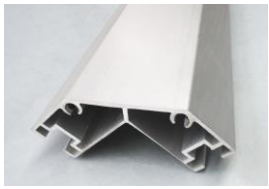
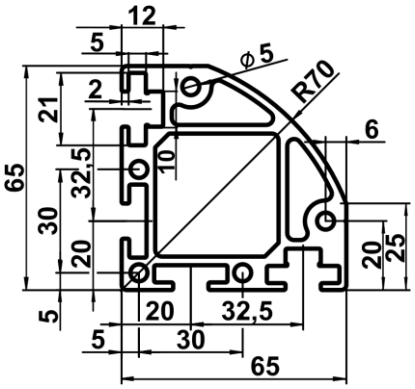	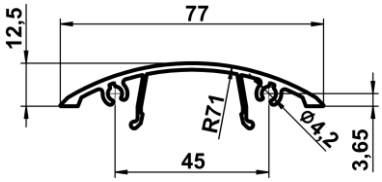	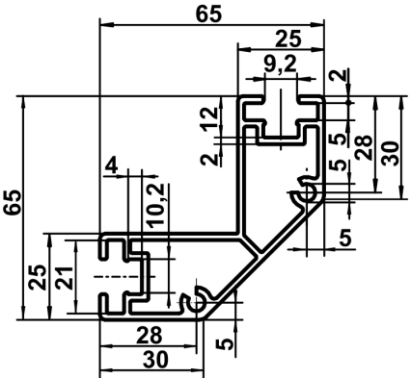
Alu-Profil **65x65 RS**	**Abdeckung** **80-er Profil**	**Eck- / Verkleidungsprofil** **65x65**
Art.-Nr. 915790	Art.-Nr. 571369	Art.-Nr. 904115
Preis / lfd. Meter auf Anfrage	Preis / lfd. Meter auf Anfrage	Preis/lfd. Meter auf Anfrage
Kilogramm-Rabatt auf Seite 3 beachten!	Kilogramm-Rabatt auf Seite 3 beachten!	Kilogramm-Rabatt auf Seite 3 beachten
Gewicht 3,34 kg/m	Gewicht 0,48 kg/m	Gewicht 1,54kg/m
I_x = 53,56 cm^4 I_y = 53,56 cm^4	I_x = 0,47 cm^4 I_y = 11,58 cm^4	L_x = 22,64 cm^4 I_y = 22,64 cm^4
W_x = 16,48 cm^3 W_y = 16,48 cm^3	W_x = 0,50 cm^3 W_y = 3,01 cm^3	W_x = 6,24 cm^3 W_y = 6,24 cm^3

Verkleidungsprofil

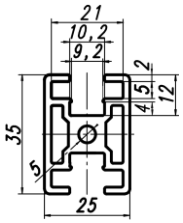

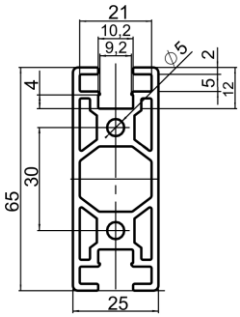

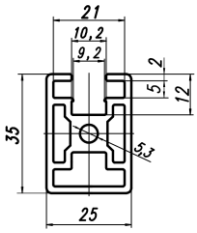

Verkleidungsprofil	**35x25**	**Verkleidungsprofil**	**65x25**	**Profil**	**35x25 G**		
Art.-Nr.	904116	Art.-Nr.	908017	Art.-Nr.	915791		
Preis / lfd. Meter	auf Anfrage	Preis / lfd. Meter	auf Anfrage	Preis / lfd. Meter	auf Anfrage		
Kilogramm-Rabatt auf Seite 3 beachten!		Kilogramm-Rabatt auf Seite 3 beachten!		Kilogramm-Rabatt auf Seite 3 beachten!			
Gewicht	0,97 kg/m	Gewicht	1,73 kg/m	Gewicht	0,99 kg/m		
I_x = 3,21 cm^4	I_y = 2,62 cm^4	I_x = 4,71 cm^4	I_y = 22,91 cm^4	I_x = 3,77 cm^4	I_y = 2,67 cm^4		
W_x = 1,84 cm^3	W_y = 2,10 cm^3	W_x = 3,77 cm^3	W_y = 7,05 cm^3	W_x = 2,15 cm^3	W_y = 2,14 cm^3		

Rahmen- und/oder Verkleidungsprofil

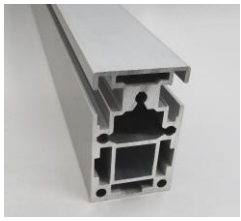

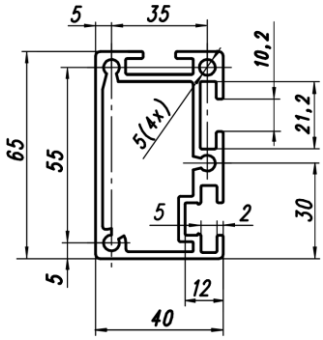

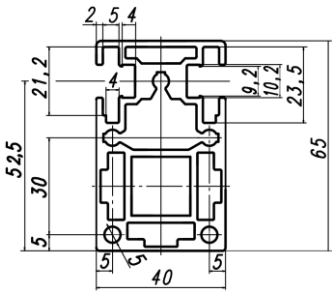

Rahmen-/ Verkleidungsprofil	**65x40**	**Rahmen-/ Verkleidungsprofil**	**65x40 M**	**Führungs-Profil**	**60x40**
Art.-Nr.	905909	Art.-Nr.	906735	Art.-Nr.	904114
Preis / lfd. Meter	auf Anfrage	Preis / lfd. Meter	auf Anfrage	Preis/lfd. Meter	auf Anfrage
Kilogramm-Rabatt auf Seite 3 beachten!		Kilogramm-Rabatt auf Seite 3 beachten!		Kilogramm-Rabatt auf Seite 3 beachten!	
Gewicht	1,79 kg/m	Gewicht	2,57 kg/m	Gewicht	2,93 kg/m
I_x = 14,09 cm^4	I_y = 33,93 cm^4	I_x = 15,97 cm^4	I_y = 41,58 cm^4	I_x = 19,49 cm^4	I_y = 33,05 cm^4
W_x = 6,63 cm^3	W_y = 10,14 cm^3	W_x = 7,98 cm^3	W_y = 12,42 cm^3	W_x = 9,74 cm^3	W_y = 10,08 cm^3

Sonderprofil

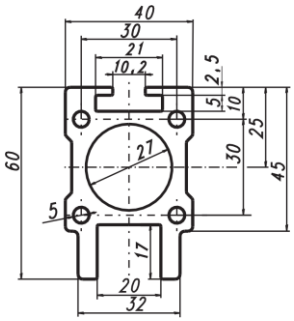

Scharnierprofil

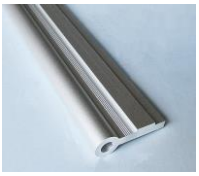		
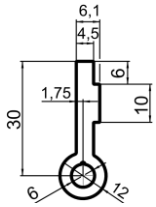	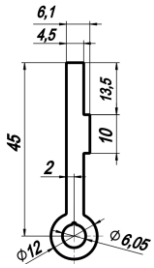	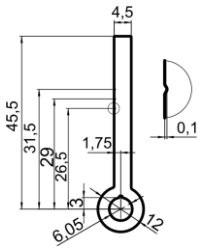
Scharnier-Profil	**Scharnier-Profil**	**Scharnier-Profil**
Art.-Nr. 908018	Art.-Nr. 507192	Art.-Nr. 568607
Preis/lfd. Meter auf Anfrage Kilogramm-Rabatt auf Seite 3 beachten!	Preis/lfd. Meter auf Anfrage Kilogramm-Rabatt auf Seite 3 beachten!	Preis/lfd. Meter auf Anfrage Kilogramm-Rabatt auf Seite 3 beachten!
Gewicht 0,56 kg/m	Gewicht 0,28 kg/m	Gewicht 0,53 kg/m
I_x = 2,28 cm^4 I_y = 0,13 cm^4 W_x = 1,19 cm^3 W_y = 0,20 cm^3	I_x = 6,31 cm^4 I_y = 0,14 cm^4 W_x = 3,50 cm^3 W_y = 0,23 cm^3	I_x = 6,33 cm^4 I_y = 0,13 cm^4 W_x = 2,53 cm^3 W_y = 0,22 cm^3

Scharnierprofil

	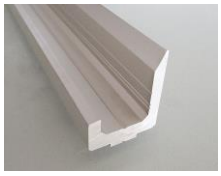	
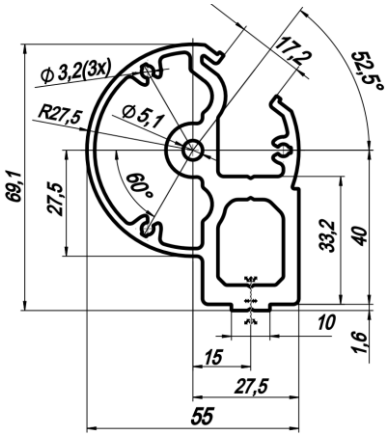	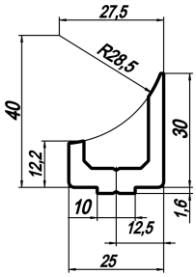	
Scharnier-Profil 55	**Gegen-Profil Scharnier 55**	
Art.-Nr. 587791	Art.-Nr. 587795	
Preis/lfd. Meter auf Anfrage Kilogramm-Rabatt auf Seite 3 beachten!	Preis/lfd. Meter auf Anfrage Kilogramm-Rabatt auf Seite 3 beachten!	
Gewicht 2,70 kg/m	Gewicht 0,70 kg/m	
I_x = 35,04 cm^4 I_y = 10,09 cm^4 W_x = 10,42 cm^3 W_y = 3,67 cm^3	I_x = 3,36 cm^4 I_y = 1,83 cm^4 W_x = 2,13 cm^3 W_y = 0,14 cm^3	

Scharniere

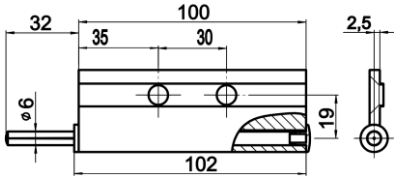	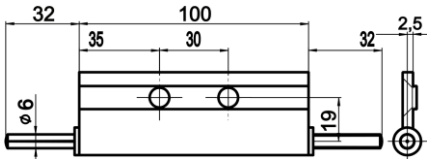	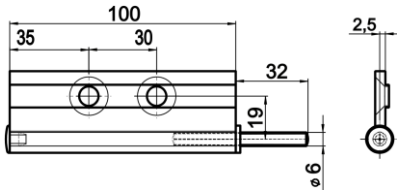
Scharnier links	**Scharnier Mitte**	**Scharnier rechts**
Art.-Nr. 503922	Art.-Nr. 503924	Art.-Nr. 503923
Preis / Stück auf Anfrage	Preis / Stück auf Anfrage	Preis / Stück auf Anfrage
Preis / VPE 20 Stück auf Anfrage	Preis / VPE 20 Stück auf Anfrage	Preis / VPE 20 auf Anfrage

Einlegemutter für Scharniere

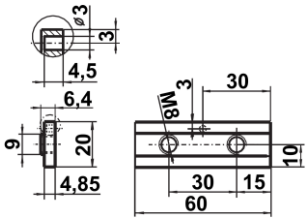		
Einlegemutter für Scharnierprofil l=60 mit Kugel gefedert 2x M8		
Art.-Nr. 420829		
Preis / Stück auf Anfrage Preis / VPE 50 Stück auf Anfrage		

Scharniere

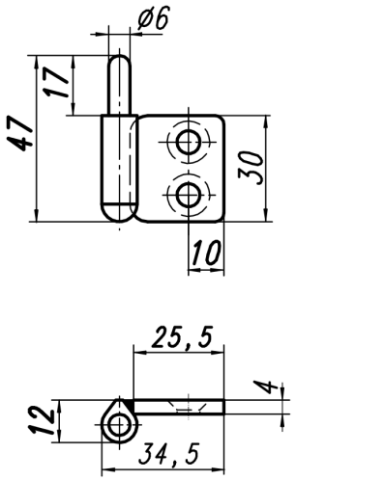

Scharnierauge 25	links
Art.-Nr.	407397
Preis / Stück	auf Anfrage
Preis / VPE = 20 Stück	auf Anfrage

passend für

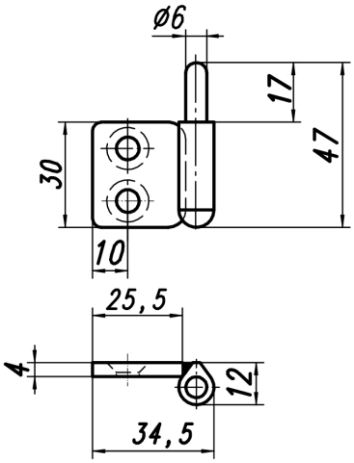

Scharnierstift 25	rechts
Art.-Nr.	407858
Preis / Stück	auf Anfrage
Preis / VPE = 20 Stück	auf Anfrage

Scharnierstift 25	links
Art.-Nr.	407857
Preis / Stück	auf Anfrage
Preis / VPE = 20 Stück	auf Anfrage

passend für

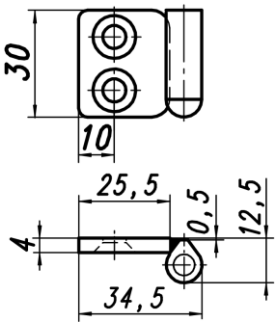

Scharnierauge 25	rechts
Art.-Nr.	407395
Preis / Stück	auf Anfrage
Preis / VPE = 20 Stück	auf Anfrage

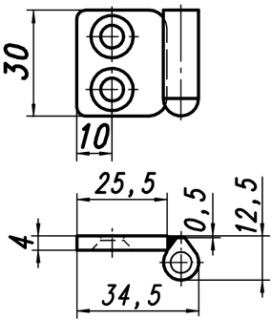

Scharnierauge 25	rechts
Art.-Nr.	407395
Preis / Stück	auf Anfrage
Preis / VPE = 20 Stück	auf Anfrage

passend für

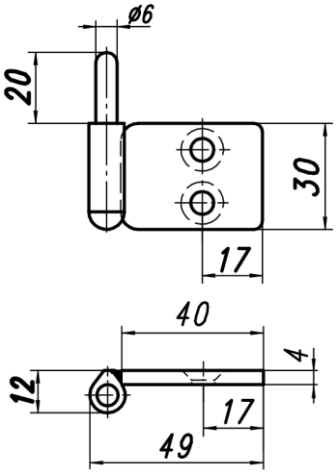

Scharnierstift 40	rechts
Art.-Nr.	407394
Preis / Stück	auf Anfrage
Preis / VPE = 20 Stück	auf Anfrage

Scharniere

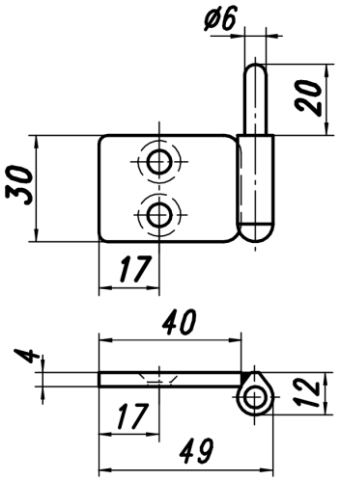

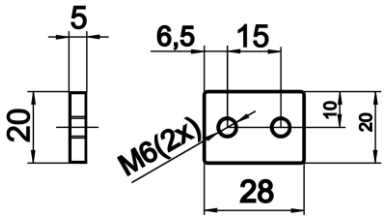

Scharnierstift 40	**links**	**Gegenplatte 20x25x5**	**2x M6**
Art.-Nr.	407396	Art.-Nr.	410913
Preis / Stück	auf Anfrage	Preis / Stück	auf Anfrage
Preis / VPE = 20 Stück	auf Anfrage	Preis / VPE = 40 Stück	auf Anfrage

passend für

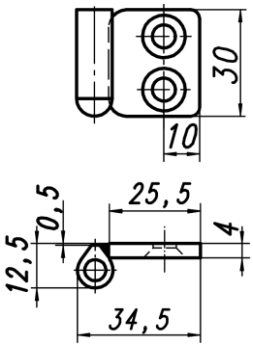

Scharnierauge 25	**links**		
Art.-Nr.	407397		
Preis / Stück	auf Anfrage		
Preis / VPE = 20 Stück	auf Anfrage		

Einlegeprofile

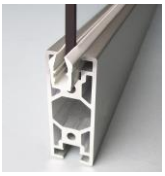

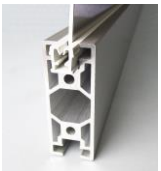

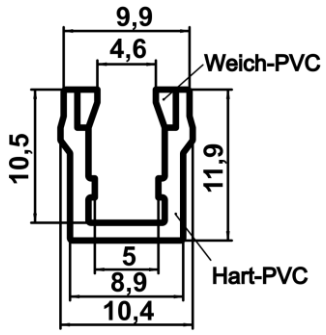

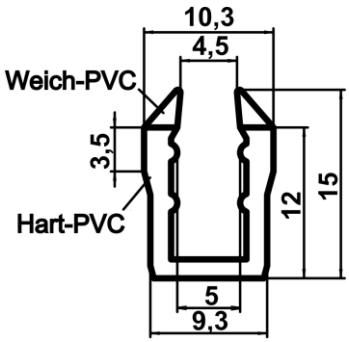

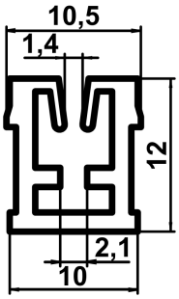

U-Profil 5	mit Lippe	U-Profil 4	mit Lippe	U-Profil 2	
Art.-Nr.	550734	Art.-Nr.	916577	Art.-Nr.	405550
Preis / Meter	auf Anfrage	Preis / Meter	auf Anfrage	Preis / Meter	auf Anfrage
Preis / VPE = 60 Meter (10 Stangen á 6 m)	auf Anfrage	Preis / VPE = 60 Meter	auf Anfrage	Preis / VPE = 60 Meter (10 Stangen á 6 m)	auf Anfrage

Abdeckprofile

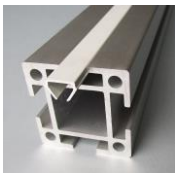

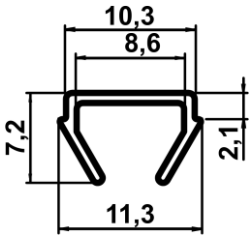

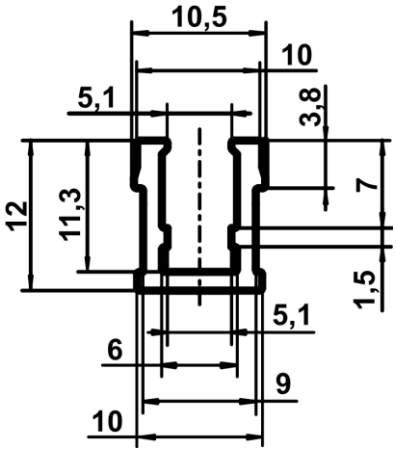

Abdeckprofil 10		Abdeckprofil 3525		
Art.-Nr.	406818	Art.-Nr.	900487	
Preis / Meter	auf Anfrage	Preis / Meter	auf Anfrage	
Preis / VPE = 60 Meter (10 Stangen á 6 m)	auf Anfrage	Preis / VPE = 60 Meter (10 Stangen á 6 m)	auf Anfrage	

Einlegeprofile

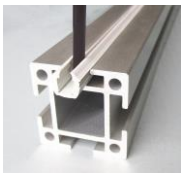

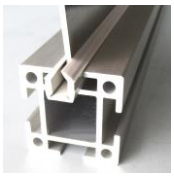

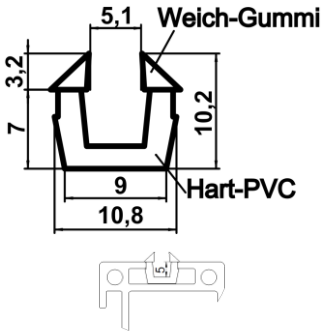

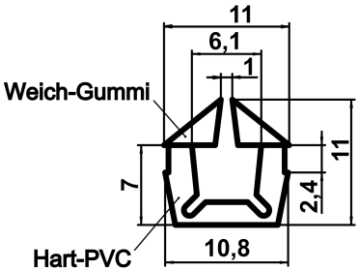

U-Profil 5 **für flache Nut mit Lippe**		**U-Profil 1,5 / 2** **für flache Nut mit Lippe**	
Art.-Nr.	505952	Art.-Nr.	538405
Preis / Meter	auf Anfrage	Preis / Meter	auf Anfrage
Preis / VPE = 60 Meter (10 Stangen á 6 m)	auf Anfrage	Preis / VPE = 60 Meter (10 Stangen á 6 m)	auf Anfrage

Verbindungstechnik

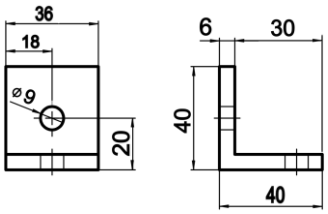

Standard-Winkel	**40x40x6**
Art.-Nr.	402629
Preis / Stück	auf Anfrage
Preis / VPE = 50 Stück	auf Anfrage

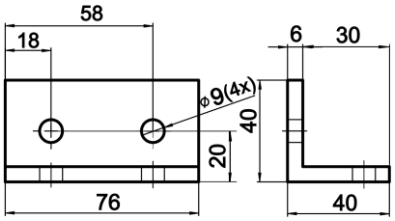

Eck-Winkel	**40x40x6**
Art.-Nr.	402632
Preis / Stück	auf Anfrage
Preis / VPE = 50 Stück	auf Anfrage

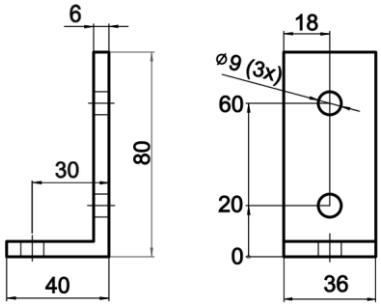

Eck-Winkel	**80x40x6**
Art.-Nr.	402633
Preis / Stück	auf Anfrage
Preis / VPE = 30 Stück	auf Anfrage

Verbindungstechnik

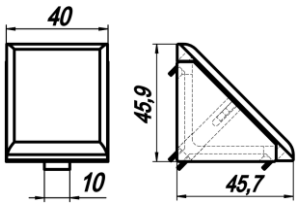

Winkel mit Abdeckkappe	**40x40**
Art.-Nr.	906678
Preis / Stück	auf Anfrage
Preis / VPE = 30 Stück	auf Anfrage

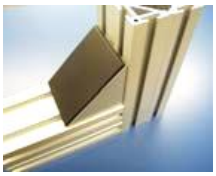

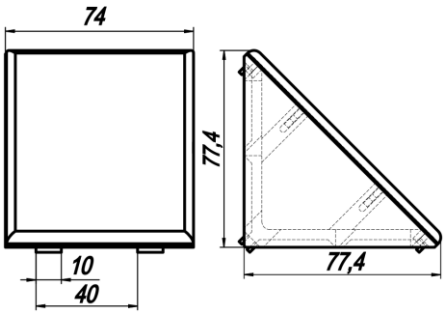

Winkel mit Abdeckkappe	**80x80**
Art.-Nr.	909026
Preis / Stück	auf Anfrage
Preis / VPE = 30 Stück	auf Anfrage

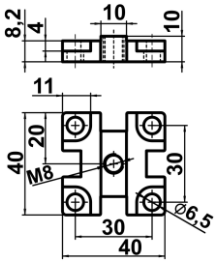

Verbindungsplatte für 4040	
Art.-Nr.	506747
Preis / Stück	auf Anfrage
Preis / VPE = 50 Stück	auf Anfrage

Verbindungstechnik

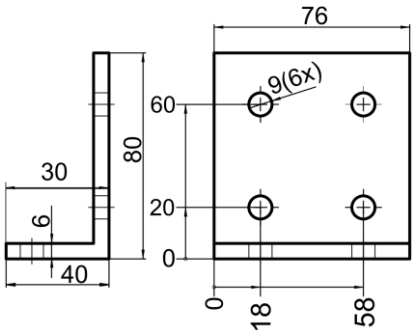

Eck-Winkel	80x40x6
Art.-Nr.	402634
Preis / Stück	auf Anfrage
Preis / VPE = 30 Stück	auf Anfrage

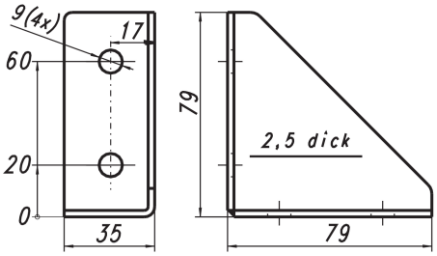

Blech-Eck-Winkel	79x79x2,5
Art.-Nr.	407050
Preis / Stück	auf Anfrage
Preis / VPE = 30 Stück	auf Anfrage

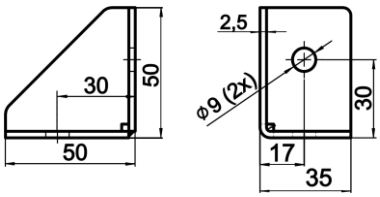

Winkel	50x50x2,5
Art.-Nr.	404542
Preis / Stück	auf Anfrage
Preis / VPE = 30 Stück	auf Anfrage

Verbindungstechnik

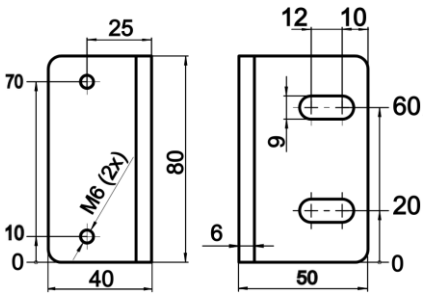

Winkel	50x40x6
Art.-Nr.	409010
Preis / Stück	auf Anfrage
keine VPE	

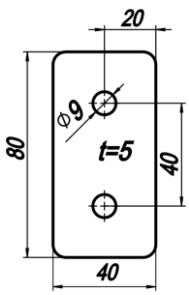

Lasche	80x40x5
Art.-Nr.	408459
Preis / Stück	auf Anfrage
Preis / VPE = 30 Stück	auf Anfrage

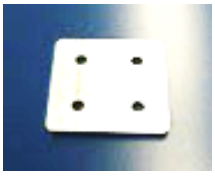

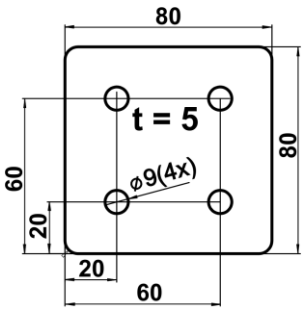

Verbindungsplatte	80x80x5
Art.-Nr.	402703
Preis / Stück	auf Anfrage
Preis / VPE = 30 Stück	auf Anfrage

Verbindungstechnik

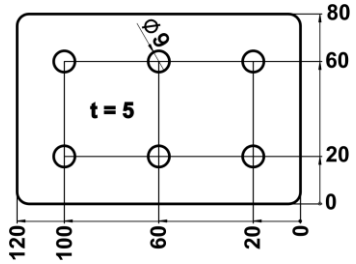	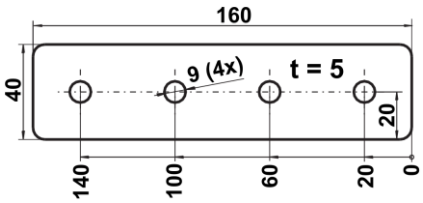	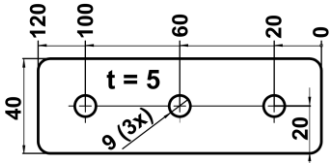
Verbindungsplatte **120x80x5**	**Platte** **160x40x5**	**Verbindungslasche** **120x40x5**
Art.-Nr. 403143	Art.-Nr. 403418	Art.-Nr. 402617
Preis / Stück auf Anfrage	Preis / Stück auf Anfrage	Preis / Stück auf Anfrage
Preis / VPE = 30 Stück auf Anfrage	Preis / VPE = 30 Stück auf Anfrage	Preis / VPE = 30 Stück auf Anfrage

Verbindungstechnik

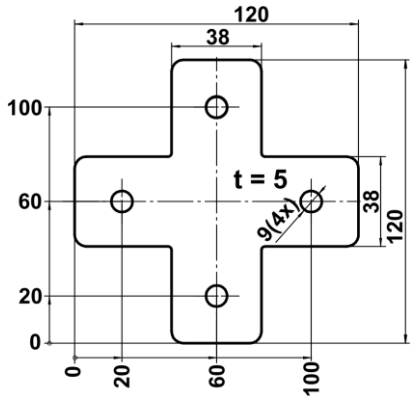	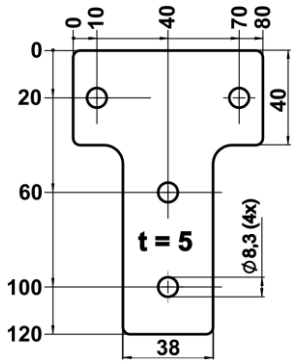	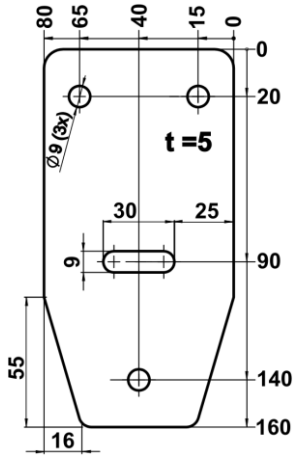
Kreuzplatte	**Lasche** **120x80x5**	**Lasche** **160x80x5**
Art.-Nr. 417089	Art.-Nr. 407280	Art.-Nr. 404581
Preis / Stück auf Anfrage	Preis / Stück auf Anfrage	Preis / Stück auf Anfrage
Keine VPE	Preis / VPE = 30 Stück auf Anfrage	Preis / VPE = 30 Stück auf Anfrage

Verbindungstechnik

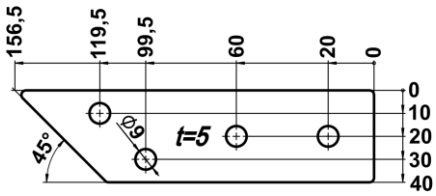

Platte	**45°**
Art.-Nr.	409229
Preis / Stück	auf Anfrage
Preis / VPE = 30 Stück	auf Anfrage

Verbindungstechnik

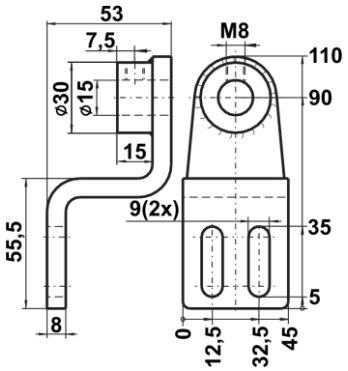

Halter	80x80x10
Art.-Nr.	401248
Preis / Stück	auf Anfrage
Preis/VPE = 20 Stück	auf Anfrage

Verbindungstechnik

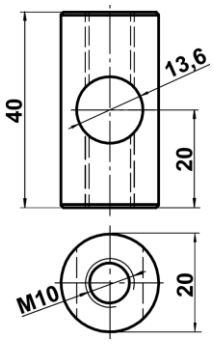

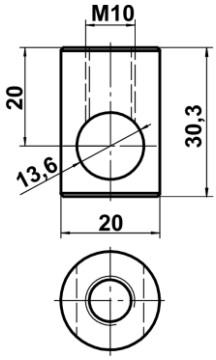

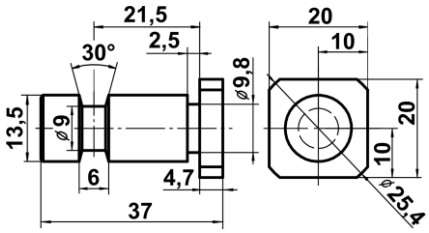

Verbindungsstück V2A passt zu Hammer Art-Nr. *905388*	**Verbinder für Sackloch** passt zu Hammer Art-Nr. 905388	**Hammer verzinkt** passt zu Verbinder 904752 + 905961
Art.-Nr. 904752	Art.-Nr. 905961	Art.-Nr. 905388
Preis /Stück auf Anfrage	Preis / Stück auf Anfrage	Preis / Stück auf Anfrage
Preis / VPE = 50 Stück auf Anfrage	Preis / VPE = 50 Stück auf Anfrage	Preis / VPE = 50 Stück auf Anfrage

Verbindungstechnik

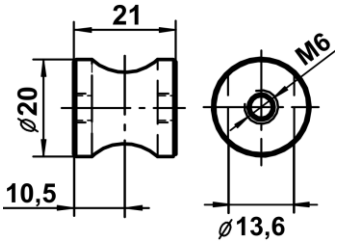

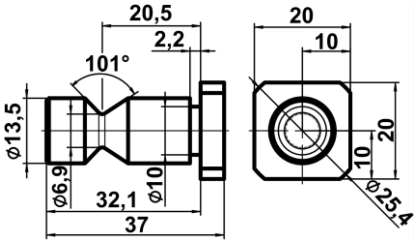

Verbinder passt zu Hammer Art-Nr. 904753	**Hammer verzinkt** passt zu Verbinder A-Nr. 905214	
Art.-Nr. 905214	Art.-Nr. 904753	
Preis / Stück auf Anfrage	Preis / Stück auf Anfrage	
Preis / VPE = 50 Stück auf Anfrage	Preis / VPE = 50 Stück auf Anfrage	

Verbindungs-Scharniere

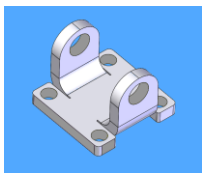	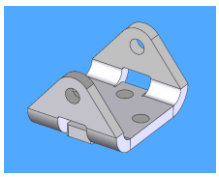	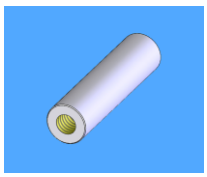
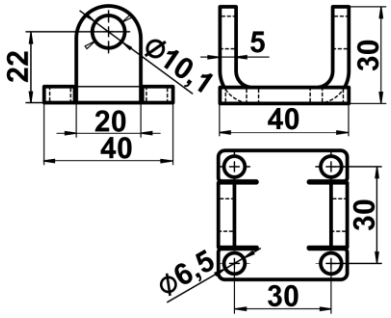	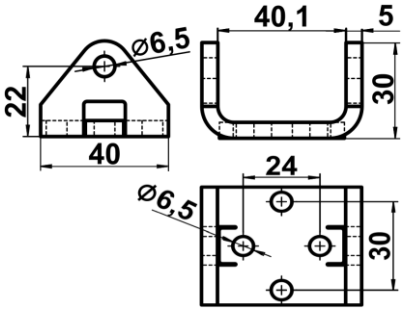	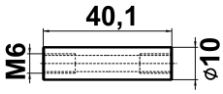
Scharnier / Innenteil	**Scharnier / Außenteil**	**Distanz**
Art.-Nr. 416755	Art.-Nr. 416754	Art.-Nr. 416760
Preis / Stück auf Anfrage	Preis / Stück auf Anfrage	Preis / Stück auf Anfrage
Keine VPE	Keine VPE	Keine VPE

Schrauben und Einlegemuttern

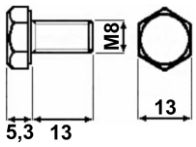	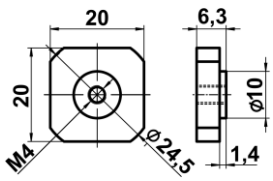	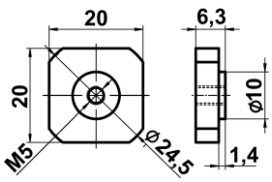
Standard-Sechskantschraube M8x13 DIN 933-8	**Standard-Einlegemutter M4 (4-kant)**	**Standard Einlegemutter M5 (4-KT)**
Art.-Nr. 903401	Art.-Nr. 405398	Art.-Nr. 405399
Preis / VPE = 200 Stück auf Anfrage	Preis / Stück auf Anfrage	Preis / Stück auf Anfrage
	Preis / VPE = 100 Stück auf Anfrage	Preis / VPE = 100 Stück auf Anfrage

Einlegemuttern

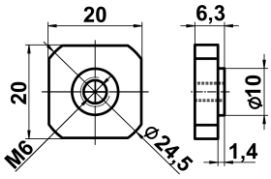	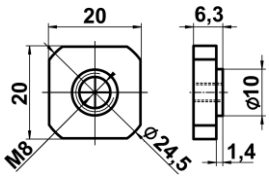	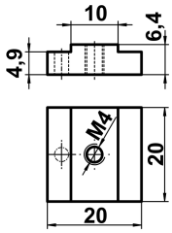
Standard-Einlegemutter M6 (4-kant)	**Standard-Einlegemutter M8 (4-kant)**	**Einlegemutter mit Kugel M4**
Art.-Nr. 405400	Art.-Nr. 405401	Art.-Nr. 505049
Preis / Stück auf Anfrage	Preis / Stück auf Anfrage	Preis / Stück auf Anfrage
Preis / VPE = 100 Stück auf Anfrage	Preis / VPE = 100 Stück auf Anfrage	Preis / VPE = 50 Stück auf Anfrage

Einlegemuttern

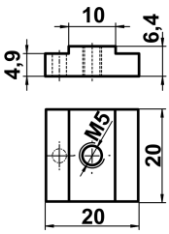	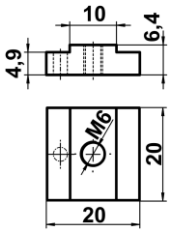	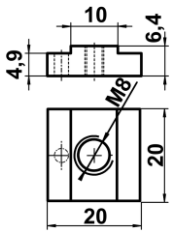
Einlegemutter mit Kugel M5	**Einlegemutter mit Kugel M6**	**Einlegemutter mit Kugel M8**
Art.-Nr. 505056	Art.-Nr. 505048	Art.-Nr. 505044
Preis / Stück auf Anfrage	Preis / Stück auf Anfrage	Preis / Stück auf Anfrage
Preis / VPE = 50 Stück auf Anfrage	Preis / VPE = 50 Stück auf Anfrage	Preis / VPE = 50 Stück auf Anfrage

Einlegemuttern

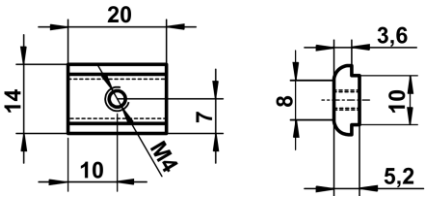	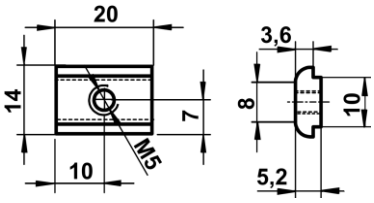	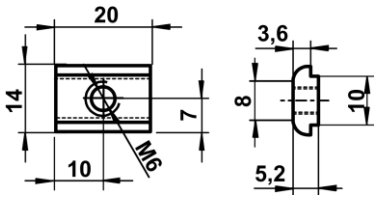
Einlegemutter einschwenkbar M4	**Einlegemutter einschwenkbar M5**	**Einlegemutter einschwenkbar M6**
Art.-Nr. 908926	Art.-Nr. 908927	Art.-Nr. 908928
Preis / Stück auf Anfrage	Preis / Stück auf Anfrage	Preis / Stück auf Anfrage
Preis / VPE = 50 Stück auf Anfrage	Preis / VPE = 50 Stück auf Anfrage	Preis / VPE = 50 Stück auf Anfrage

Einlegemuttern

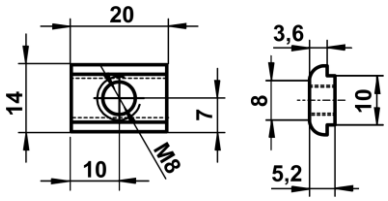	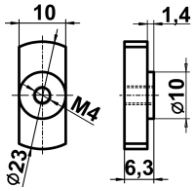	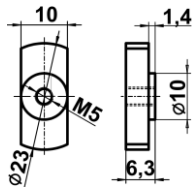
Einlegemutter einschwenkbar M8	**Einlegemutter M4 schmal**	**Einlegemutter M5 schmal**
Art.-Nr. 908929	Art.-Nr. 405505	Art.-Nr. 405506
Preis / Stück auf Anfrage	Preis / Stück auf Anfrage	Preis / Stück auf Anfrage
Preis / VPE = 50 Stück auf Anfrage	Preis / VPE = 50 Stück auf Anfrage	Preis / VPE = 50 Stück auf Anfrage

Einlegemuttern

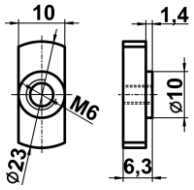

Einlegemutter
M6 schmal

Art.-Nr.	405507
Preis / Stück	auf Anfrage
Preis / VPE = 50 Stück	auf Anfrage

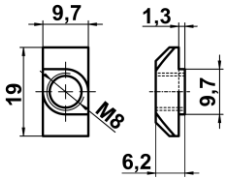

Einlegemutter
M8 schmal

Art.-Nr.	908365
Preis / Stück	auf Anfrage
Preis / VPE = 50 Stück	auf Anfrage

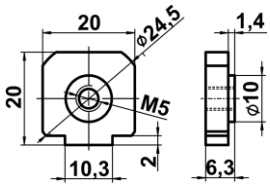

Einlegemutter, verdrehgesichert
M5

Art.-Nr.	416514
Preis / Stück	auf Anfrage
Keine VPE	

Einlegemuttern

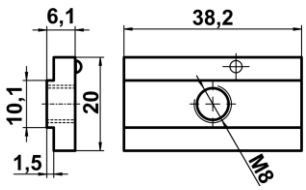

Einlegemutter lang mit Kugel gefedert
M8

Art.-Nr.	907862
Preis / Stück	auf Anfrage
Preis / VPE = 50 Stück	auf Anfrage

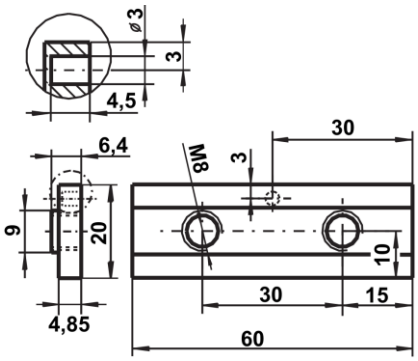

Einlegemutter L=60 mit Kugel gefedert
M8 (2x)

Art.-Nr.	420829
Preis / Stück	auf Anfrage
Preis / VPE = 50 Stück	auf Anfrage

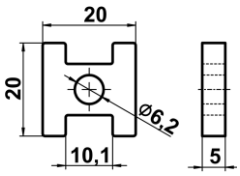

H-Einlegestück
(Bohrung = 6,5mm)

Art.-Nr.	505737
Preis / Stück	auf Anfrage
Preis / VPE = 50 Stück	auf Anfrage

Abdeckkappen

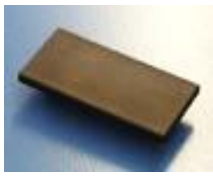

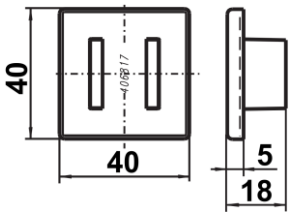

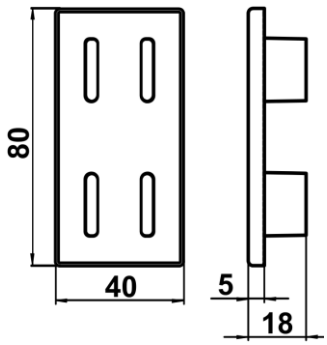

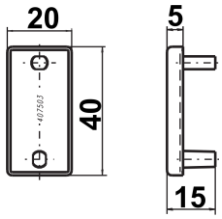

Abdeckkappe	**40 x 40**	**Abdeckkappe**	**80 x 40**	**Abdeckkappe**	**40 x 20**
Art.-Nr.	406817	Art.-Nr.	406816	Art.-Nr.	407503
Preis / Stück	auf Anfrage	Preis / Stück	auf Anfrage	Preis / Stück	auf Anfrage
Preis / VPE = 30 Stück	auf Anfrage	Preis / VPE = 30 Stück	auf Anfrage	Preis / VPE = 50 Stück	auf Anfrage

Abdeckkappen

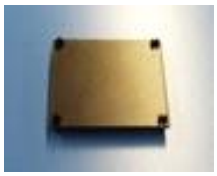

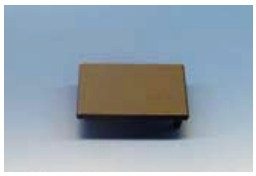

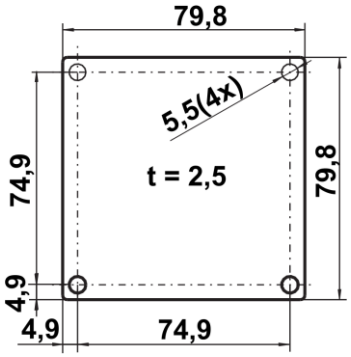

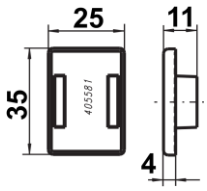

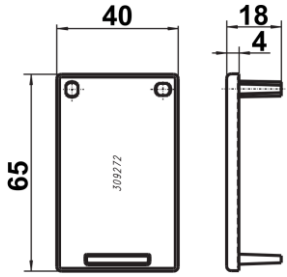

Abdeckkappe	**80 x 80**	**Abdeckkappe**	**35 x 25**	**Abdeckkappe**	**65 x 40**
Art.-Nr.	407489	Art.-Nr.	405581	Art.-Nr.	309272
Preis / Stück	auf Anfrage	Preis / Stück	auf Anfrage	Preis / Stück	auf Anfrage
Preis / VPE = 30 Stück	auf Anfrage	Preis / VPE = 30 Stück	auf Anfrage	Preis / VPE = 30 Stück	auf Anfrage

Abdeckkappen

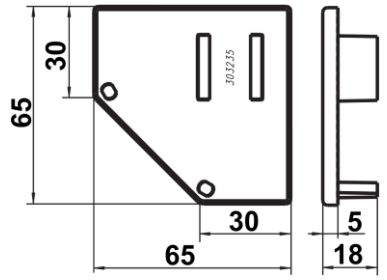

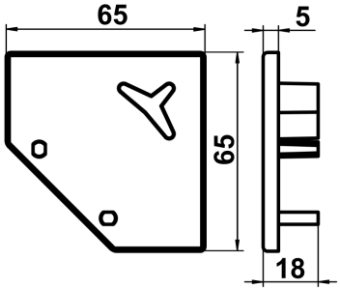

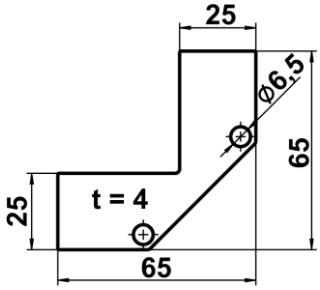

Abdeckkappe	**65 x 65 S**	**Abdeckkappe**	**65 x 65 H**	**Abdeckkappe**	**65 x 65**
Art.-Nr.	303235	Art.-Nr.	502289	Art.-Nr.	502761
Preis / Stück	auf Anfrage	Preis / Stück	auf Anfrage	Preis / Stück	auf Anfrage
Preis / VPE = 30 Stück	auf Anfrage	Preis / VPE = 30 Stück	auf Anfrage	Keine VPE	

Abdeckkappen

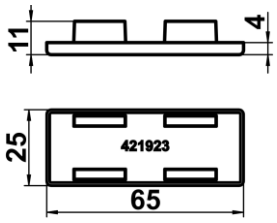

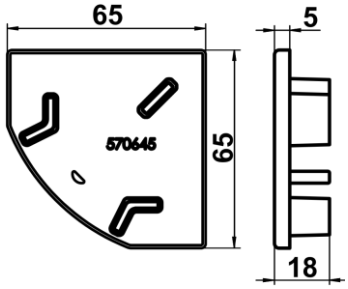

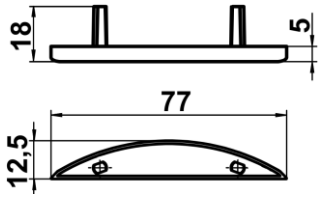

Abdeckkappe	**65 x 25**	**Abdeckkappe**		**Abdeckkappe**	
Art.-Nr.	421923	Art.-Nr.	570645	Art.-Nr.	571583
Preis / Stück	auf Anfrage	Preis / Stück	auf Anfrage	Preis / Stück	auf Anfrage
Preis / VPE = 30 Stück	auf Anfrage	Preis / VPE = 30 Stück	auf Anfrage	Preis / VPE = 30 Stück	auf Anfrage

Füße

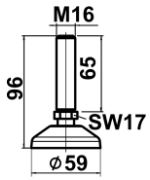	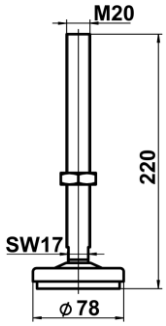	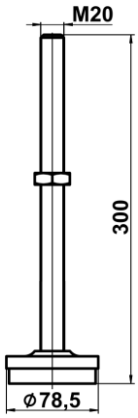
Maschinenfuß **M16x95**	**Maschinenfuß** **M20x200**	**Maschinenfuß** **M20x280**
Art.-Nr. 905186	Art.-Nr. 900372	Art.-Nr. 902930
Preis / Stück auf Anfrage	Preis / Stück auf Anfrage	Preis / Stück auf Anfrage
Preis / VPE = 20 Stück auf Anfrage	Preis / VPE = 20 Stück auf Anfrage	Preis / VPE = 20 Stück auf Anfrage

Füße

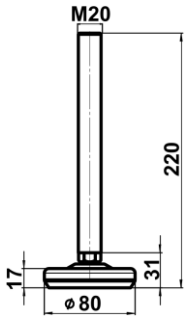	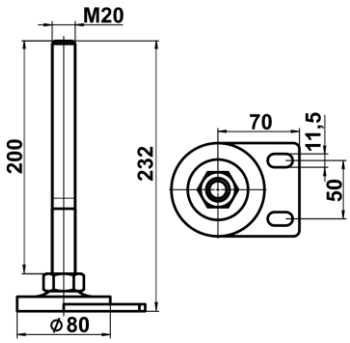	
Maschinenfuß **rostfrei M20**	**Maschinenfuß für Bodenbefestigung M20x200** **Fuß 110x80**	
Art.-Nr. 406123	Art.-Nr. 904691	
Preis / Stück auf Anfrage	Preis / Stück auf Anfrage	
Keine VPE	Preis / VPE = 20 Stück auf Anfrage	

Lenkrolle + Zubehör

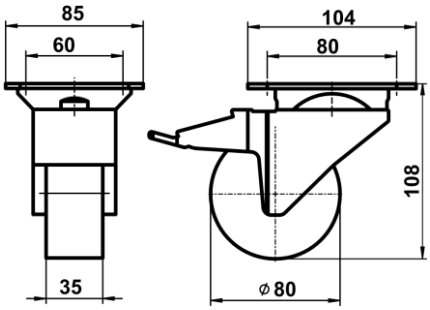

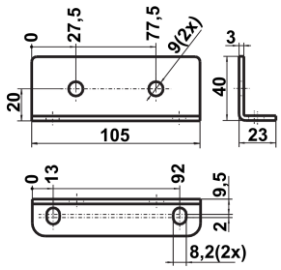

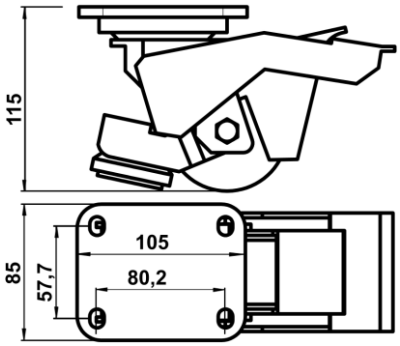

Lenkrolle mit Bremse H108 **Traglast=300kg**	**Montagewinkel für Lenkrolle**	**Heberolle H115** **Traglast =300kg**
Art.-Nr. 900079	Art.-Nr. 404169	Art.-Nr. 907044
Preis / Stück auf Anfrage	Preis / Stück auf Anfrage	Preis / Stück auf Anfrage
Preis / VPE = 10 Stück auf Anfrage	Preis / VPE = 20 Stück auf Anfrage	Keine VPE

Fußplatten

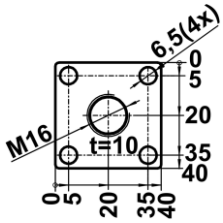

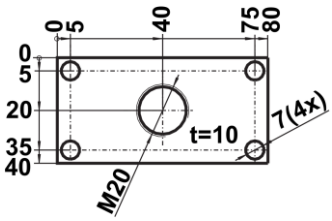

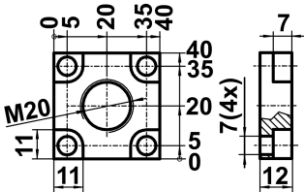

Fußplatte 40x40x10 / M16	**Fußplatte 80x40x12 / M20**	**Fußplatte 40x40x12 / M20**
Art.-Nr. 414512	Art.-Nr. 407007	Art.-Nr. 402619
Preis / Stück auf Anfrage	Preis / Stück auf Anfrage	Preis / Stück auf Anfrage
Preis / VPE = 10 Stück auf Anfrage	Preis / VPE = 10 Stück auf Anfrage	Preis / VPE = 10 Stück auf Anfrage

Fußplatten

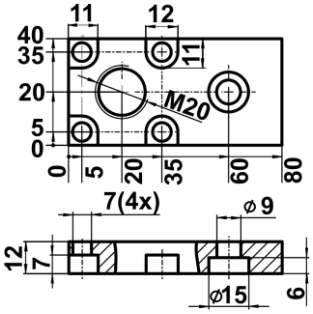	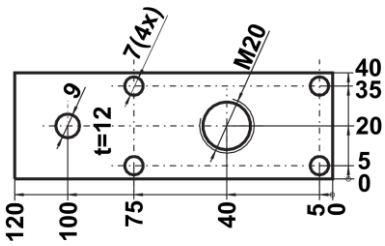	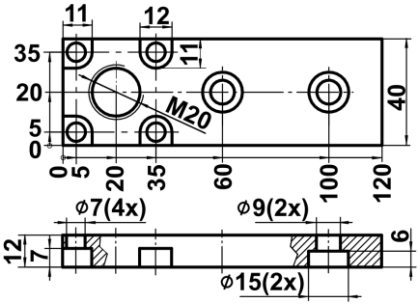
Fußverbindungsplatte 80x40x12/M20	**Fußverbindungsplatte 80x40x12/M20**	**Fußplatte 120x40x12 / M20**
Art.-Nr. 402630	Art.-Nr. 407008	Art.-Nr. 410376
Preis / Stück auf Anfrage	Preis / Stück auf Anfrage	Preis / Stück auf Anfrage
Preis / VPE = 10 Stück auf Anfrage	Preis / VPE = 10 Stück auf Anfrage	Preis / VPE = 10 Stück auf Anfrage

Fußplatten

	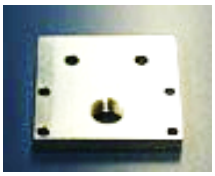	
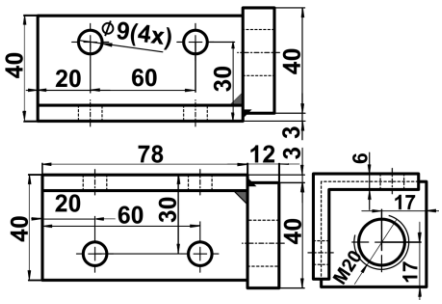	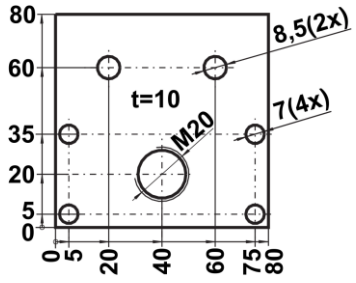	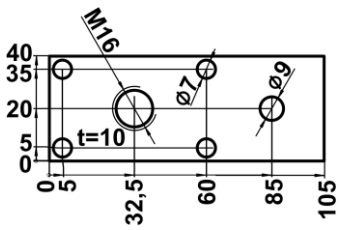
Fußeckverbinder 40x40 / M20	**Fußplatte 80x80x10 / M20**	**Fußplatte 6540 M16**
Art.-Nr. 402627	Art.-Nr. 406859	Art.-Nr. 500677
Preis / Stück auf Anfrage	Preis / Stück auf Anfrage	Preis / Stück auf Anfrage
Preis / VPE = 20 Stück auf Anfrage	Preis / VPE = 20 Stück auf Anfrage	Preis / VPE = 20 Stück auf Anfrage

Fußplatten

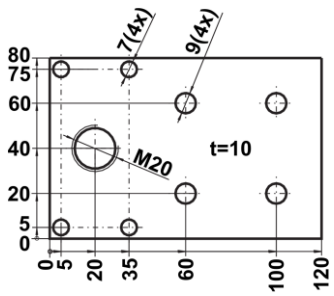	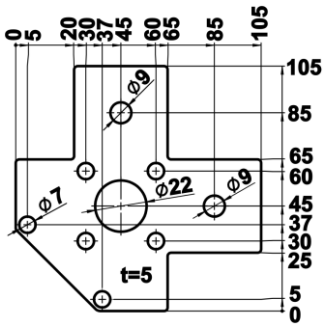	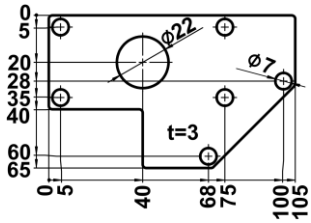
Fußplatte **120x80x10 / M20**	**Platte** **105x105x5** in Verbindung mit Fußplatte 402619	**Platte** **105x65x3** in Verbindung mit Fußplatte 402619
Art.-Nr. 407599	Art.-Nr. 408011	Art.-Nr. 408041
Preis / Stück auf Anfrage	Preis / Stück auf Anfrage	Preis / Stück auf Anfrage
Preis / VPE = 20 Stück auf Anfrage	Keine VPE	Keine VPE

Fußplatten

	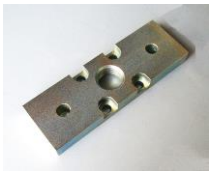	
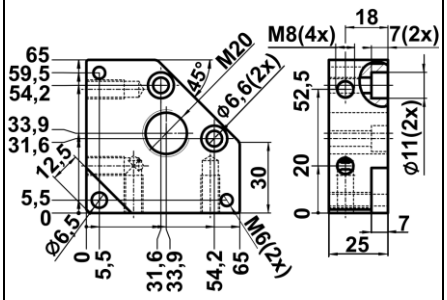	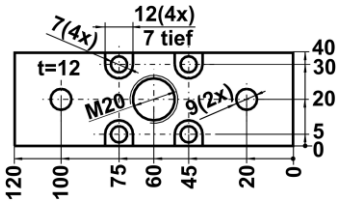	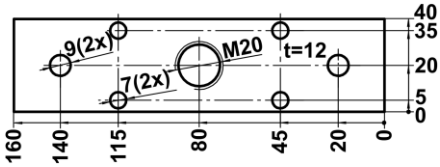
Fußplatte **M20 für 6565 S**	**Fußplatte** **120x40x12 M20**	**Fußplatte** **160x40x12**
Art.-Nr. 502309	Art.-Nr. 406760	Art.-Nr. 409439
Preis / Stück auf Anfrage	Preis / Stück auf Anfrage	Preis / Stück auf Anfrage
Keine VPE	Keine VPE	Keine VPE